45 ??? 029, 035

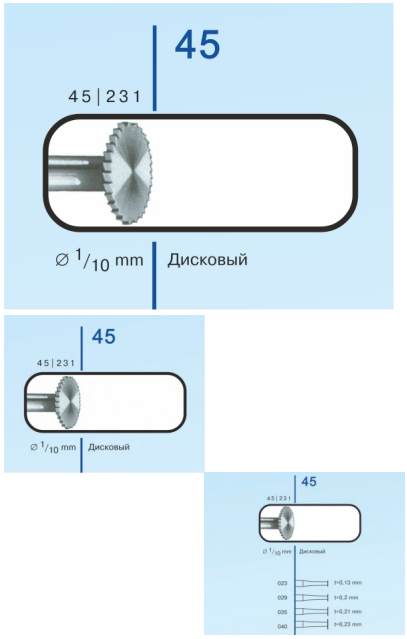

????????. ?????.

???????: ???? ??? ????????
????
????

[??????? ?????? ?? ????? ??????]

????????

??? 45 029, 035. ????????. ?????.